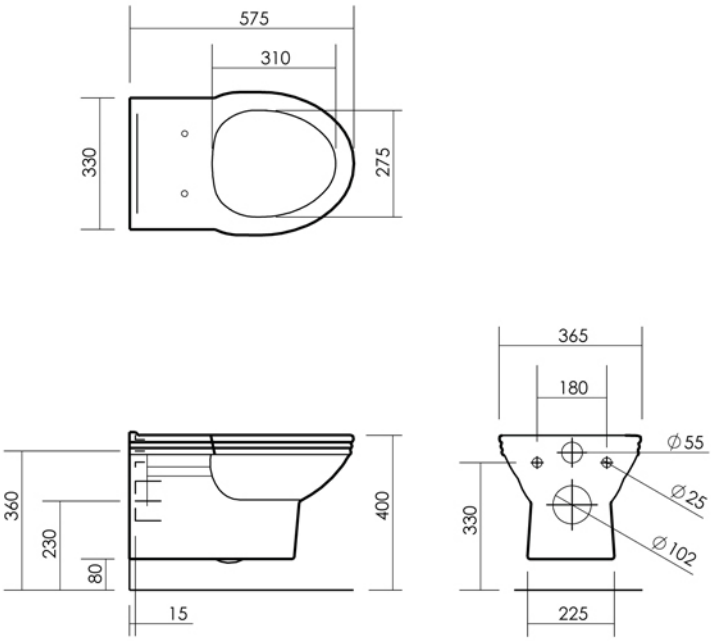

Collezione VICTORIAN	
Codice	Descrizione
2013 OLD2013	**Vaso sospeso** Bianco Old White

GENTRY HOME

Tavarnelle - Barberino, Firenze
tel.+39 0558071159-190
fax.+39 0558071185
gentry-home.com

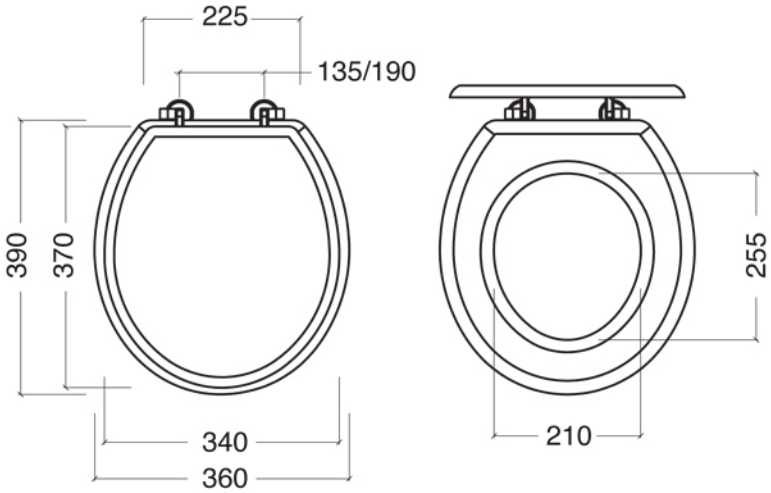

Collezione VICTORIAN	
Codice	Descrizione
	Sedile venduto separatamente - Vedere SEDILI

GENTRY HOME

Tavarnelle - Barberino, Firenze
tel.+39 0558071159-190
fax.+39 0558071185
gentry-home.com